RAHRBACH Verschlusstechnik

Chiusura a scatto per cassetti

Serie 6190

ERGO

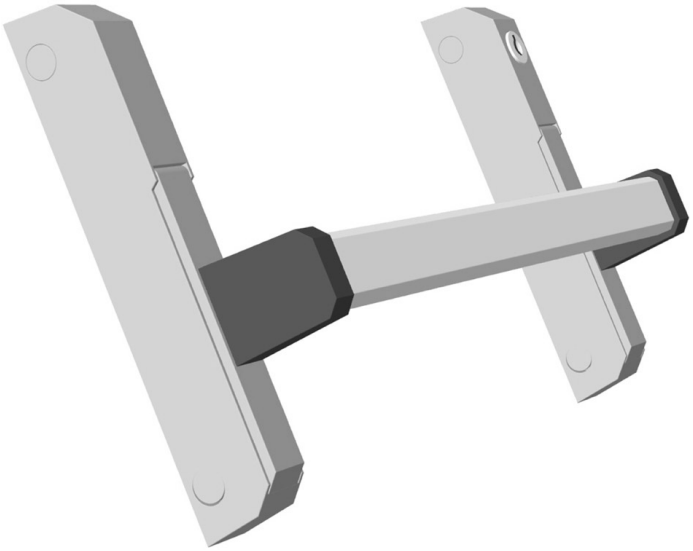

- per armadi e banconi frigoriferi
- forza di chiusura regolabile
- conforme alle norme di sicurezza DIN-EN 23953-2 (ex EN 441-2) se correttamente regolato durante il montaggio

Varianti cromatiche

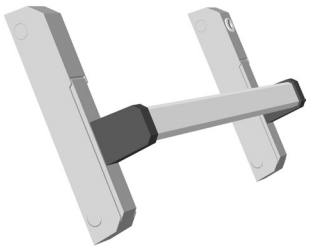

cromo

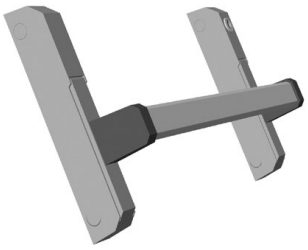

grigio

nero / cromo

RAHRBACH Verschlusstechnik

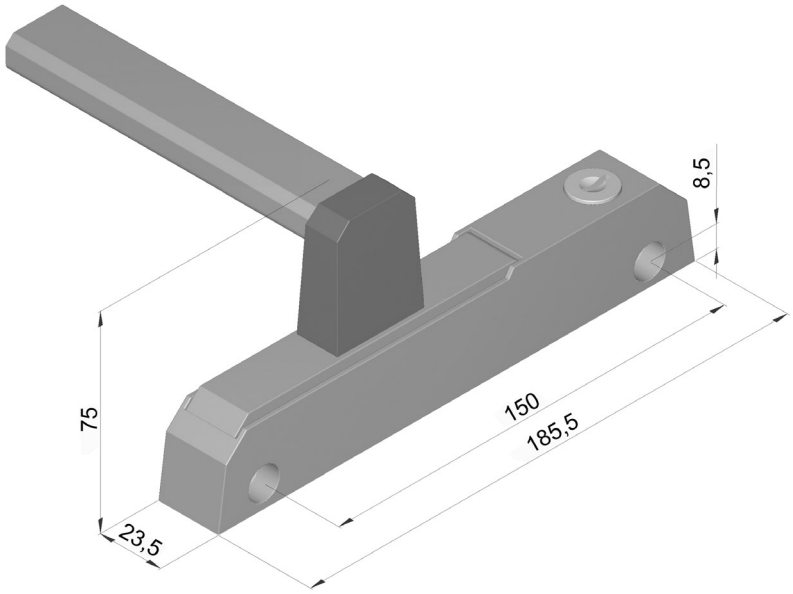

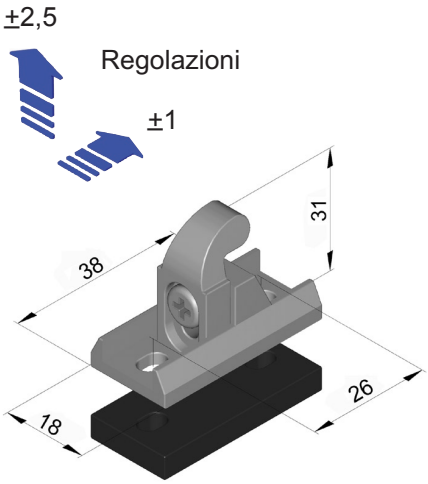

ERGO

Articolo N. 6190 -...

- chiudibile / non chiudibile
- disponibile anche in esecuzione autobloccante
- Materiale:
  Leva: Pressofusione di zinco
  Involucro: Pressofusione di zinco o Materiale sintetico

Metallo cromo

chiudibile -021023

non chiudibile -020998

Metallo grigio RAL 9007 Materiale sintetico

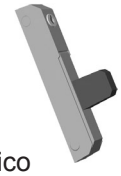

chiudibile -021020

non chiudibile -020999

nero/ cromo Materiale sintetico Metallo

chiudibile -021028

non chiudibile -021003

nero RAL 9005 cromo Metallo

chiudibile -021026

non chiudibile -021000

Tubo profilato Alluminio Anodizzato L= xx mm

su richiesta

optional

Perno regolabile

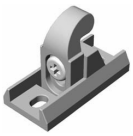

-020207

Spessore 5 mm

-020208

Le figure e i testi non sono impegnativi o vincolanti. Ci riserviamo di apportare modifiche tecniche in base a nuove disposizioni legali o ad eventuali errori. 10.09